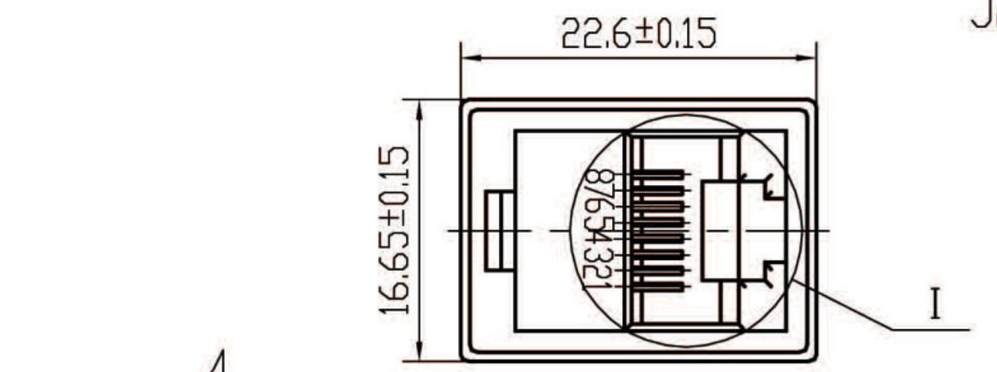

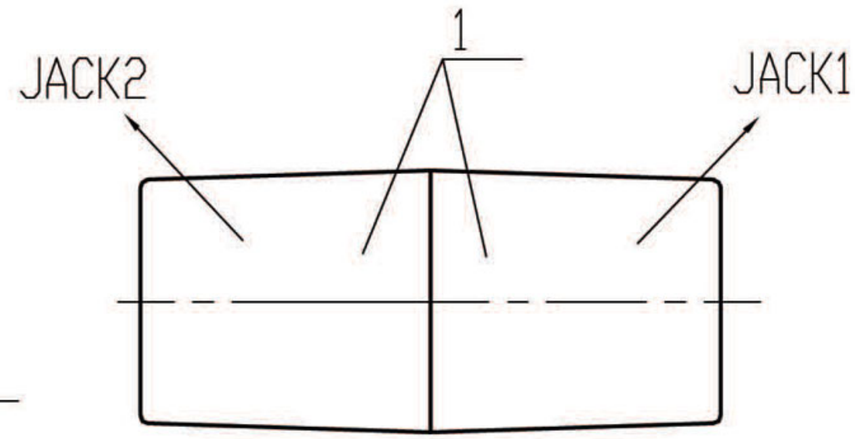

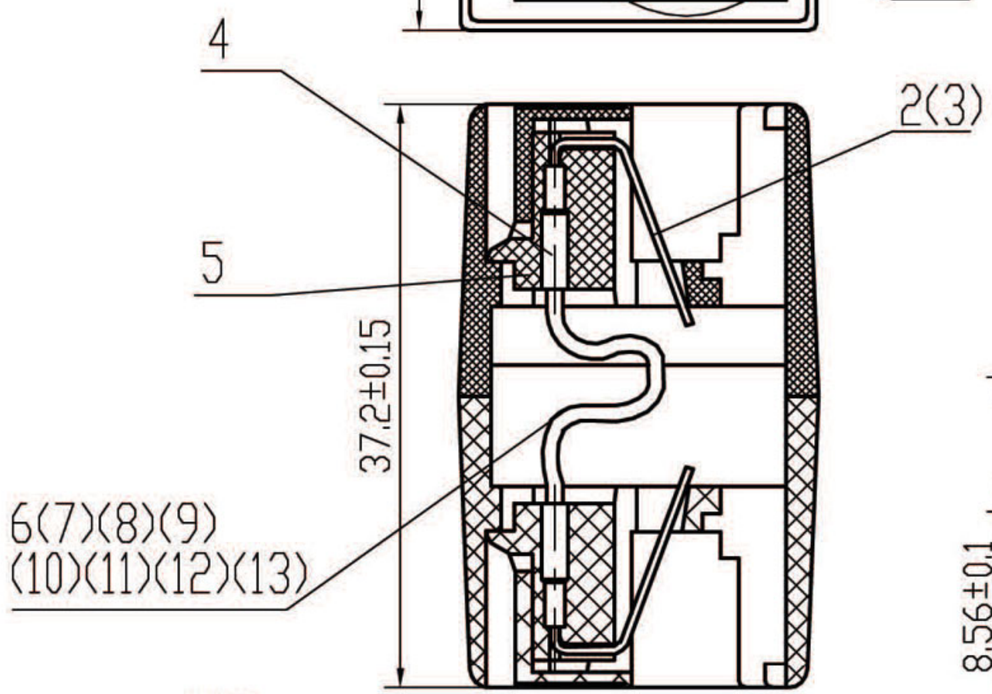

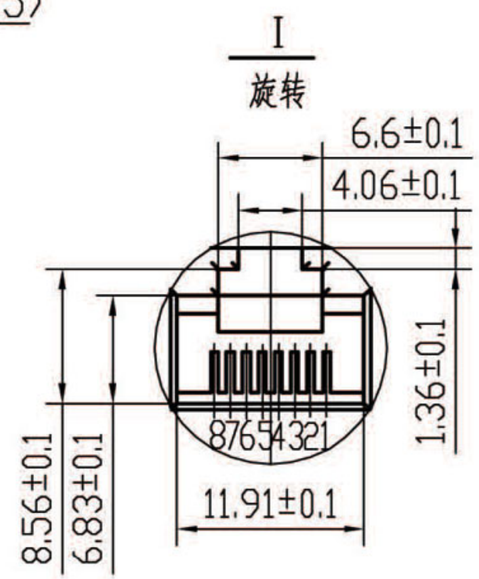

技术条件

1. 插座相邻接端间绝缘电阻正常值不小于1000MΩ。
2. 相邻接端耐压强度，正常值能承受AC1000V，一分钟无击穿或飞弧现象。
3. 机械寿命不少于750次，
4. 未注公差：0~10±0.1 10~20±0.15 20~30±0.2

接线图

JACK2		JACK1
1	蓝	3
2	橙	6
3	黑	1
4	红	4
5	绿	5
6	黄	2
7	棕	7
8	白	8

借通用件登记
描　图
校　描
旧底图总号
签　字
日　期

版本	说明	日期	备注

设计		标准审查	
校对		审定	
审核		批准	
工艺审查		日期	

双联单胞胎插座
(8P8C)

图号	重量	比例
		2:1
共　页	第　页	